令和５年度事業報告

国分寺市立第二・第三日吉町学童保育所

株式会社アンジェリカ

目次

【1】事業報告書

①管理業務等の体制及び実施状況
（管理業務及び自主事業）

②決算状況等及び施設の利用実績
（決算収支状況，公の施設の利用実績〈利用者数，利用率等〉）

③従事者育成に係る研修実施状況

④利用者意見及び自己評価
（利用者アンケート調査結果，事業実施状況自己評価）

⑤苦情対応に係る記録

⑥事業計画書に掲載した計画の実施状況

⑦その他管理の実態を把握するために必要な事項

【2】決算書（貸借対照表，損益計算書等）

①管理業務等の体制及び実施状況（管理業務及び自主事業）

(1)　管理業務等の体制

第二日吉町学童保育所…常勤２名、非常勤５名
第三日吉町学童保育所…常勤２名、非常勤６名
計…常勤４名(内施設責任者１名)、非常勤 11 名

防火管理者…施設責任者兼任

(2)　管理運営の実施状況

1)児童福祉法に基づいた運営を行った。
2)学童保育所の設置目的に基づき、管理運営を行った。
3)厚生労働省の『放課後児童クラブガイドライン』、東京都の『学童クラブ事業ガイドライン』並びに市の『国分寺市立児童館･学童保育所の施設運営ガイドライン』 及び市の運営マニュアルに基づいた管理運営を行った。
4)関係施設である国分寺市立第五小学校との連携を密に図った。
5)第一日吉町学童保育所については、同じ第五小学校内に設置ざれており、日常の運営についても、密な連携を図った。
6)市が設置している他の児童館及び学童保育所をはじめ、市の関係機関との連携を図った。

(3)　安全管理の実施状況

1)危険箇所を把握し安全に配慮した環境設定を行った。
2)トラブル発生時には、責任者の指示のもと的確な対処を行い、記録を作成の上、職員間での共有、関係各課への共有報告を行った。
3)怪我、事故発生時にはマニュアル等に基づき、迅速かつ丁寧な対応を行った。また市、関係機関に共有報告を行った。

(4)　防災管理の実施状況

令和５年度国分寺市立第二・第三日吉町学童保育所防災訓練年間計画

月	訓練種別	内　　容	消防署実施通知
４月	地震	・避難経路、避難場所、消火器等の確認 ・防災頭巾の使用方法確認	４月３日
５月	職員訓練	・職員の役割分担の確認 ・非常持ち出し袋、非常食の確認 ・学校110番の使い方	５月22日
６月	火災 WEB171	・1階キッチンからの出火想定で避難訓練を実施 ・WEB171のメール配信訓練	６月22日
７月	職員訓練	・消火器の使い方確認（訓練を消防署に依頼） ・AED講習	７月３日
８月	火災 地震	・火災や地震時の避難について動画で確認	８月10日
９月	不審者	・不審者対策についてクイズを実施	９月29日
10月	地震 WEB171	・震度５強の地震想定で避難訓練を実施 ・WEB171のメール配信訓練	10月20日
11月	職員訓練	・防災用品、非常持ち出し袋、非常食の確認 ・避難マニュアルの確認	11月16日
12月	地震	・動画で地震時の避難について確認	12月27日
１月	防災 WEB171	・まなぼうさいを実施（防災かるた） ・WEB171のメール配信訓練	１月４日
２月	火災	・2階キッチンからの出火想定で避難訓練を実施 ・非常階段を使った避難訓練を実施	２月５日
３月	職員訓練	・防災用品、非常持ち出し袋、非常食の確認 ・マニュアルの確認	３月15日

【別紙-1】株式会社アンジェリカ組織図参照

【別紙-2】子ども育成部(colors)体制表参照

(5)　提案事業に係る体制及び実施報告

1)子育て支援事業/乳幼児事業

【別紙-3】令和４年度自主事業実施状況一覧

・自主事業の目的及び内容
　目的…地域の子育て家庭への支援。
　内容…一般来館の乳幼児(0～3 歳)と、その保護者等に対する遊びの場の提供。

②決算状況等及び施設の利用実績

1)　決算状況

【別紙-4】収支決算書参照

2)　施設の利用実績

・第二日吉町学童保育所【児童数】

第二	1年生		2年生		3年生		計
	男	女	男	女	男	女	
4月	8	7	6	7	5	5	38
5月	8	7	6	7	5	5	38
6月	9	7	6	7	5	5	39
7月	10	8	7	7	6	5	43
8月	10	8	7	7	6	5	43
9月	10	8	7	7	6	5	43
10月	10	8	7	7	6	5	43
11月	10	8	7	7	6	5	43
12月	11	8	7	7	6	6	45
1月	11	8	7	7	6	6	45
2月	11	8	7	7	6	6	45
3月	11	8	7	7	6	6	45

・第三日吉町学童保育所【児童数】

第三	1年生		2年生		3年生		計
	男	女	男	女	男	女	
4月	15	7	6	3	6	5	42
5月	16	7	6	3	6	6	44
6月	16	8	6	3	6	6	45
7月	16	8	7	3	6	6	46
8月	16	8	7	3	6	6	46
9月	17	8	7	3	6	6	47
10月	17	8	7	3	6	6	47
11月	18	8	7	3	6	6	48
12月	18	8	7	3	6	6	48
1月	18	9	7	3	6	6	49
2月	18	9	7	3	6	6	49
3月	19	9	7	3	6	6	50

・第二日吉町学童保育所【保育日数】

第二	全日	平日	土曜日		全日	平日	土曜日
4 月	23	20	3	10月	24	21	3
5 月	22	20	2	11月	24	20	4
6 月	25	22	3	12月	23	20	3
7 月	24	20	4	1月	23	19	4
8 月	26	22	4	2月	21	19	2
9 月	23	20	3	3月	23	20	3

・第三日吉町学童保育所【保育日数】

第三	全日	平日	土曜日		全日	平日	土曜日
4 月	22	20	2	10月	24	21	3
5 月	21	20	1	11月	22	20	2
6 月	24	22	2	12月	22	20	2
7 月	23	20	3	1月	23	19	4
8 月	26	22	4	2月	22	19	3
9 月	22	20	2	3月	23	20	3

・第二日吉町学童保育所【保育日数×登録児童数】

第二	全日	平日	土曜日		全日	平日	土曜日
4 月	874	760	114	10月	1,032	903	129
5 月	836	760	114	11月	1,032	860	172
6 月	975	858	117	12月	1,035	900	135
7 月	936	780	156	1月	1,035	855	180
8 月	1,118	946	172	2月	945	855	90
9 月	1,075	946	129	3月	1,035	900	135

・第三日吉町学童保育所【保育日数×登録児童数】

第三	全日	平日	土曜日		全日	平日	土曜日
4 月	924	840	84	10月	1,128	987	141
5 月	924	840	84	11月	1,056	960	96
6 月	1,080	990	90	12月	1,056	960	96
7 月	1,035	900	135	1月	1,127	931	196
8 月	1,196	1,012	184	2月	1,078	931	147
9 月	1,034	940	94	3月	1,150	1,000	150

・第二日吉町学童保育所【出席児童数】

第二	全日	平日	土曜日		全日	平日	土曜日
4 月	566	562	4	10月	570	565	5
5 月	543	539	4	11月	529	522	7
6 月	647	643	4	12月	534	530	4
7 月	575	570	5	1月	491	485	6
8 月	546	541	5	2月	490	486	4
9 月	479	476	3	3月	563	560	3

・第三日吉町学童保育所【出席児童数】

第三	全日	平日	土曜日		全日	平日	土曜日
4 月	722	720	2	10月	781	776	5
5 月	753	752	1	11月	746	743	3
6 月	849	846	3	12月	690	688	2
7 月	740	736	4	1月	625	621	4
8 月	659	655	4	2月	648	644	4
9 月	654	651	3	3月	739	734	5

・第二日吉町学童保育所【出席率】

第二	全日	平日	土曜日		全日	平日	土曜日
4 月	64.76	73.95	3.51	10月	55.23	62.57	3.88
5 月	64.95	70.92	3.51	11月	51.26	60.70	4.07
6 月	66.36	74.94	3.42	12月	51.59	58.89	2.96
7 月	61.43	73.08	3.21	1月	47.44	56.73	3.33
8 月	48.84	57.19	2.91	2月	51.85	56.84	4.44
9 月	44.56	50.32	2.33	3月	54.40	62.22	2.22

・第三日吉町学童保育所【出席率】

第三	全日	平日	土曜日		全日	平日	土曜日
4 月	78.14	85.71	2.38	10月	69.24	78.62	3.55
5 月	81.49	89.52	1.19	11月	70.64	77.40	3.13
6 月	78.61	85.45	3.33	12月	65.34	71.67	2.08
7 月	71.50	81.78	2.96	1月	55.46	66.70	2.04
8 月	55.10	64.72	2.17	2月	60.11	69.17	2,072.00
9 月	63.25	69.26	3.19	3月	64.26	73.40	3.33

③従事者育成に係る研修実施状況

1)市主催、または市の勧める研修への参加を行う。
2)指定管理者主催、または指定管理者の進める研修へ参加を行う。
3)施設内での自主勉強会、自主研修を行った。

研修例)

エピペン所持のアレルギー児に対して緊急時対応研修として、施設内でダミーのエピペンを用い、使用方法や、注意点などの研修を全職員参加にて行った。

【別紙-5】従事者育成に係る研修実績報告 参照

④利用者意見及び自己評価（利用者アンケート調査結果，事業実施状況自己評価）

1)利用者の満足度を把握し管理業務や事業等の改善と評価に活かす事を目的に、利用者アンケート調査を実施した。
2)実施時期は市と協議し、決定した。
3)利用者アンケートの実施結果については、調査実施後速やかに、その内容を市に報告した。
4)利用者アンケートの実施結果を職員に周知し情報共有するとともに、管理業務や事業等の変更、改善を行った。

【別紙-6】令和５年度アンケートで確認された課題一覧

⑤苦情対応に係る記録

今年度は該当する苦情は 2 件。

【別紙-7】令和５年度　指定管理者　苦情受付・対応件数報告書

⑥事業計画書に掲載した計画の実施状況

1)学童だよりの発行・配布
月 1 回-計 12 回発行

2)放課後子どもプランとの連携
放課後子どもプラン『遊びの場』がある日は、外遊びの際、利用した。
放課後子どもプラン『学びの場』『交流の場』『体験の場』は、学童児の利用状況を共有した。

3)保護者会
年二回保護者会にて、児童の様子や保護者への運営に関する案内等行った。

4)個人面談
希望する家庭には個人面談を行い児童の情報共有を行った。

5）自然観察
自然観察や飼育、オクラの栽培を行った。

6）HP,ブログの広報活動
一週間に一回ブログを更新し、子どもの様子を伝えた。

7）冬のお楽しみ会
12 月に子どもの出し物や職員による出し物、ゲーム等をした。

8）クリーン大作戦
児童と一緒に大掃除をした。

9）美味ぶんじ～わたしの町のおいしいおやつ～について
地元のおやつを提供した。

【別紙-8】企画事業年間報告書（学童保育所）

4)提案事業の実施状況
子育て支援事業/乳幼児事業

【実施日、参加人数】
6 月 7 日１組２名／６月９日１組２名／６月 28 日１組３名
７月７日１組２名
10 月４日２組４名
11 月２日１組２名
12 月５日２組５名／12 月６日１組２名／12 月 12 日１組２名

⑦その他管理の実態を把握するために必要な事項

1)配慮・支援を要する児童への対応について
ア】障害児の対応について
毎日のミーティングや毎月の職員会議で、児童の様子の共有を行い、その児童に合った対応を職員全員で考え、対応した。

イ】配慮を要する児童について
保護者と連絡帳や面談を通して、児童の課題や配慮点、保育所での様子、家庭での様子などを共有し、共通認識を持つことで、より丁寧な対応が出来るようにした。

2)おやつの提供について
ア】ご当地おやつについて
・月に一回程度、日本各地の銘菓や、特産品などを取り寄せ、おやつとして提供した。提供時に地図を使用し場所の確認をしたり、その場所、土地についてなど話をしたりする事によって、その地域に対して興味関心を持つきっかけ作りを行っ

ている。また土地の多様性に関する認識や、風土への理解を深めることが出来るよう配慮をした。
提供例…東京都：雷おこし　/　大分県：とり天せんべい　等

イ】アレルギー児に対してのおやつの提供方法について
・2名以上の職員で、提供するおやつを目視、指差ししながら、原材料、製造ライン等の読み合わせを行っている。
・読み合わせを行いながら、アレルギー児用の色付きプレートがついているお皿に、おやつをセットした。提供メニューにアレルゲンが含まれているかどうかにはかかわらず全ての提供品に関して読み聞かせを行い、アレルゲンが入っているおやつは除去し、アレルゲンがないことが確認された代替品をセットし提供した。
・おやつのおかわりは、それぞれのアレルゲンが入っていないおやつを入れた、各アレルギー児の専用のおかわりボックスを作成しており、ボックスの中からその都度、職員が手渡しで提供した。

3)施設及び設備の保守点検の実施日・実施内容等について
ア】エレベーター点検について
4/24、5/8、6/5、7/3、8/28、9/4、10/17、11/13、12/4、1/16、2/27、3/18
点検内容…エレベーターの定期点検、インターホン通話状況、停電時自動着床装置の動作テスト、運転状態の確認、ドア開閉状態の確認

イ】非常/火災通報装置保守点検について
6/20、9/12、12/11、3/21
点検内容…本機の状態、メッセージ確認、シミュレーション確認、電池電圧試験、接続電話、ボタン・ランプ等の試験、配線試験、配線の状態、押しボタン数及びボタンの増減等、付加装置、センタ試験等

ウ】消防設備点検について
7/18、1/16
点検内容…消防設備等保守点検

エ】建築設備点検について
6/18
点検内容…建築設備等定期点検

オ】空調設備保守点検について

開所している午前中
点検内容…日常的な点検、簡易点検

4)学校及び地域との連携の状況について

ア】・電話等で、学校の日々の予定、活動などを確認。学校での様子や長期休み中の様子、年度後半に向けて児童の情報などを共有した。

イ】地域との連携について

・町内会長に挨拶をさせていただき、地域の様子など情報交換させていただいた。随時、町内会のおたよりと学童保育所のおたよりを交換させていただき、継続した関係を築いた。

■株式会社アンジェリカ組織図

別紙-1

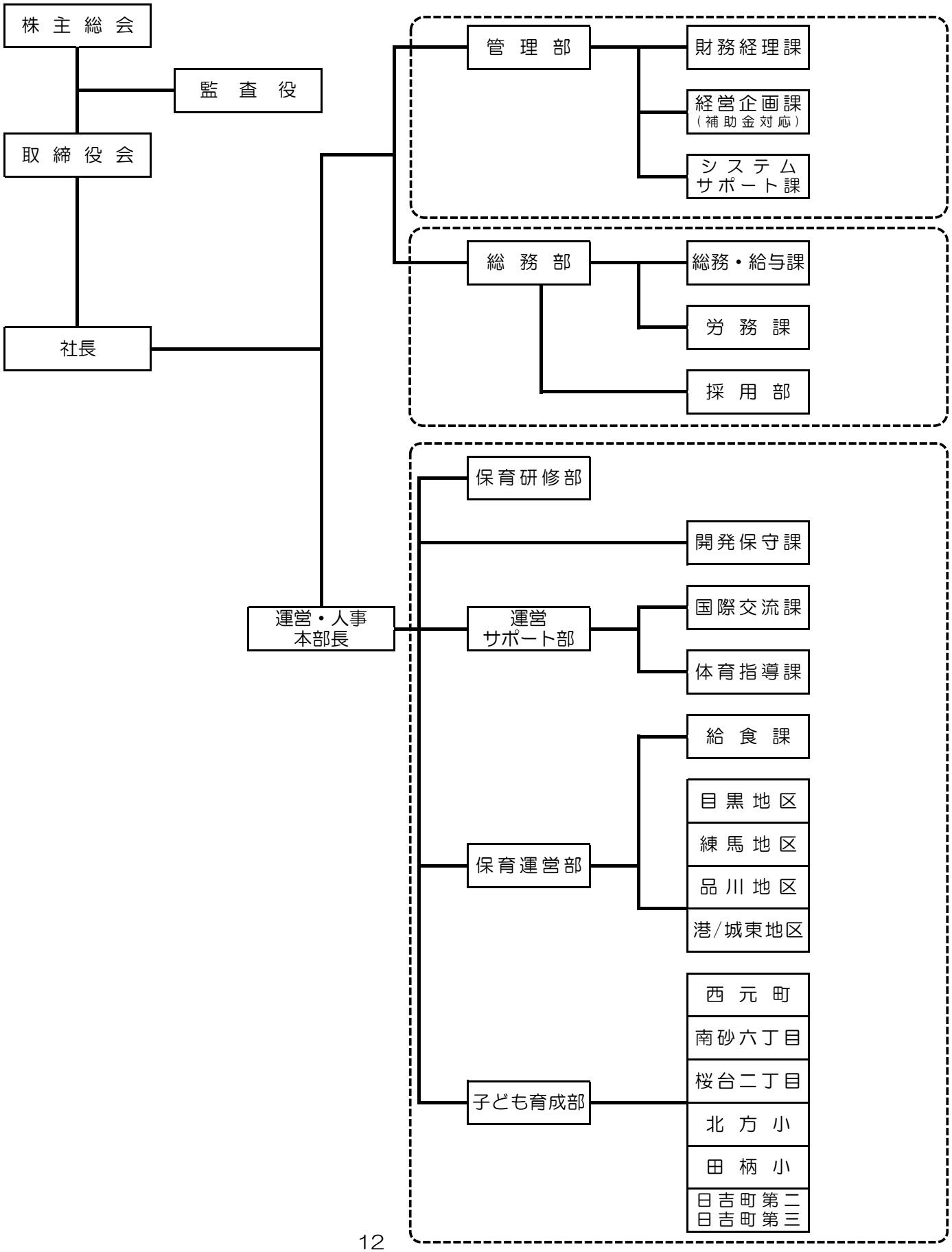

colors

子ども育成部組織図

2022/4/1

株式会社アンジェリカ

〒153-0064
東京都目黒区下目黒1-6-20
明治安田生命目黒ビル5階

代表取締役	[redacted]
電話	03-6420-0544
FAX	03-6417-9601

株式会社WITHホールディングス

〒332-0023
埼玉県川口市飯塚1-2-16
川口ホームズ３F

電話	048-257-5660
FAX	048-257-5667

運営本部

本部長	[redacted]
電話	

子ども育成部

部長	[redacted]
電話	

課長	[redacted]
電話	

担当課長	[redacted]
電話	

colors 西元町学童保育所

〒185-0023
東京都国分寺市西元町2-13-17
ヴィレッジ国分寺　1階

電話	042-349-6434
FAX	042-349-6436
携帯	[redacted]
主任	
電話	
常勤(職務限定)	

第二・第三日吉町学童保育所colors

〒185-0032
国分寺市日吉町1-30-1
国分寺市立第五小学校用地内

電話	042-327-1200
FAX	042-327-1200
携帯	[redacted]

第二		第三	
主任(責任者)	[redacted]	主任	[redacted]
電話		電話	
常勤(職務限定)		常勤(職務限定)	

江東きっずクラブ 南砂六丁目colors

〒136-0076
東京都江東区南砂6-5-2
都営住宅　101

電話	03-3640-5479
FAX	03-3649-5315
携帯	[redacted]
主任	
電話	
副主任	
常勤(職務限定)	
常勤(職務限定)	
常勤(職務限定)	

北方小学校 放課後キッズクラブcolors

〒231-0863
神奈川県横浜市中区諏訪町29
北方小学校内　3階

電話	045-625-2707
FAX	045-625-2707
携帯	[redacted]
主任	
電話	
副主任(職務地域限定)	

colors 桜台二丁目学童クラブ

〒176-0002
東京都練馬区桜台2-46-12
ピアメゾン三井パート22　１階

電話	03-6914-5691
FAX	03-6914-5693
携帯	[redacted]
主任	
電話	
常勤(職務限定)	

田柄小ねりっこクラブcolors

責任者	[redacted]
携帯	

田柄小ねりっこ学童クラブ

〒179-0073
東京都練馬区田柄2-19-34

電話	03-3975-5436
FAX	03-3975-5436
携帯	[redacted]
主任	
電話	
副主任	
常勤(職務限定)	
常勤(職務限定)	

田柄小ねりっこひろば

〒179-0073
東京都練馬区田柄2-19-34

電話	03-5997-2370
FAX	03-5997-2370

令和4年度自主事業実施状況一覧

別紙-3

No.	事業名称(※1)	事業計画の有無と時期	事業内容	実施施設	実施の有無と時期	参加人数	収入	支出	未実施の理由・今後の方針(※2)
1	乳幼児事業	有 火～金(三季休業, 一日保育日を除く)	乳幼児(0歳から3歳)とその保護者等に対する遊びの場の提供。	第二・第三日吉町学童保育所	有 火～金(三季休業, 一日保育日を除く)	145人	0円	0円	
2	配食サービス	無 春休み	希望するご家庭の児童に, 配食を提供する。	第二・第三日吉町学童保育所	有 春休み	30人	0円	0円	
3									
4									
5									
6									
7									
8									
9									
10									
11									
12									
13									
14									
15									

※1 年間事業計画書に記載している自主事業については, すべて実施状況を記載してください。
※2 実施の有無が「無」の場合のみご記入ください。

収支決算書

（ 令和5年度）　　別紙4

令和5年4月1日　から　令和6年3月31日

施　設　名	第二・第三日吉町学童保育所
指定管理者名	株式会社 アンジェリカ
指定管理期間	令和3年4月1日　から　令和6年3月31日

【指定管理業務に係る決算報告】

1．収入の部　　（単位：円）

科目	予算額（A）	決算額（B）	予算達成率（B÷A）	摘　要
指定管理料	31,008,686	31,008,686	100.0%	
利用料金収入	0	0	#DIV/0!	
事業収入（市指定）	0	0	#DIV/0!	
その他の収入	0	884,400	#DIV/0!	処遇改善事業
実質損失				
収入合計	31,008,686	31,893,086	102.9%	予算達成率は，実質損失を控除

2．支出の部　　（単位：円）

科目	予算額（A）	決算額（B）	予算達成率（B÷A）	摘　要
人件費	**19,721,816**	**23,613,070**	119.7%	
給与	15,200,000	19,111,540	125.7%	会社の会計方法の変更により福利厚生費内の通勤手当
賞与	1,218,132	1,316,500	108.1%	
退職給与引当金	0	229,000	#DIV/0!	
法定福利費	2,409,175	2,836,072	117.7%	
福利厚生費	874,509	118,638	13.6%	
旅費交通費	20,000	1,320	6.6%	
事務費	**2,130,000**	**482,925**	22.7%	
消耗品費	720,000	190,617	26.5%	
事務用品費	840,000	29,415	3.5%	
通信費	480,000	233,779	48.7%	
細菌検査	48,000	20,130	41.9%	
保険料	42,000	8,984	21.4%	
管理費	**1,618,300**	**1,760,438**	108.8%	
水道光熱費	840,000	920,038	109.5%	
修繕費	10,000	0	0.0%	
施設管理・維持費	768,300	840,400	109.4%	
機械警備	236,000	214,500	90.9%	
消防設備点検	82,500	82,500	100.0%	
建築設備定期点検	100,000	193,600	193.6%	
非常通報装置保守点検	33,000	33,000	100.0%	
昇降機定期保守点検	316,800	316,800	100.0%	
事業費（市指定）	**7,538,570**	**6,036,653**	80.1%	
保育備品	38,400	9,994	26.0%	
教材費	160,000	254,154	158.8%	
賄費	1,875,200	1,625,251	86.7%	
講師料	96,000	35,248	36.7%	
研修費	100,000	33,374	33.4%	
支払手数料	0	373,572	#DIV/0!	
採用費	0	198,000	#DIV/0!	
減価償却費	0	341,026	#DIV/0!	
一般管理費（本社経費）	5,268,970	1,951,122	37.0%	
実質収益		1,214,912		
支出合計	31,008,686	31,893,086	96.6%	予算達成率は，実質収益を控除

【注意】
科目については，必要に応じて適宜追加修正すること。
消費税課税対象経費については，摘要欄（※印）を表示すること。
指定管理業務に係る収支と自主事業に係る収支は分けて記載すること。
一般管理費（本社経費），租税公課は別に算定根拠を示すこと。
年度途中で予算の補正があった場合は注記すること。
【予算の補正】コロナウィルス感染症対策のため、令和4年3月28日付け変更協定書により744,117円増額

【自主事業に係る決算報告】

1．収入の部　（単位：円）

科目	予算額（A）	決算額（B）	予算達成率（B÷A）	摘　要
自主事業に係る収入	0	0	#DIV/0!	
実質損失		0		
収入合計		0	#DIV/0!	予算達成率は，実質損失を控除

2．支出の部　（単位：円）

科目	予算額（A）	決算額（B）	予算達成率（B÷A）	摘　要
自主事業に係る支出	0	0	#DIV/0!	
実質収益		0		
支出合計		0	#DIV/0!	予算達成率は，実質収益を控除

【注意】
科目については，必要に応じて適宜追加修正すること。
消費税課税対象経費については，摘要欄（※印）を表示すること。
指定管理業務に係る収支と自主事業に係る収支は分けて記載すること。

※収支計算に対する総括・自己評価

科目によっては予算と支出に差異が生じているが、概ね予算通りに執行している。

【指定期間中の状況】

指定管理期間	令和3年4月1日　から　　令和6年3月31日
指定管理費　収入総合計額（円）	96,473,007
指定管理費　支出総合計額（円）	93,184,728

指定管理費　総額の上限額（円）	94,371,429

指定期間中の決算の状況	収入	支出	収支
令和3年度	31,890,154	30,669,243	1,220,911
令和4年度	32,689,767	31,837,311	852,456
令和5 年度	31,893,086	30,678,174	1,214,912
年度			
年度			
計	96,473,007	93,184,728	3,288,279

指定期間中の自主事業の収支状況	収入	支出	収支
令和3年度	0	0	0
令和4年度	0	0	0
令和5 年度	0	0	0
年度			
年度			
計	0	0	0

【一般管理費（本社経費），租税公課の算定根拠】

本社経費(人件費)　　1,951,122

本社経費(人件費)
（内訳）本社人件費のうち、特に学童施設に関与した者の人件費
（算定）8,666,479×15.6%≒1,353,377
（本社人件費×当該施設売上高/学童施設売上高にて計上）
（内訳）本社人件費のうち、上記以外
（算定）78,078,827×0.76%≒597,745
（本社人件費×当該施設売上高/会社全体売上高にて計上）

※本社経費，租税公課の科目内訳も記載すること。

【記入例】

当該施設経費	20,000,000円
他施設１経費	18,000,000円
他施設２経費	24,000,000円
他施設３経費	24,000,000円
他施設４経費	14,000,000円
本社経費	5,000,000円
総額	105,000,000円

（内訳）人件費，採用費，研修費，租税公課，減価償却費，広告費を計上。
（算定）
・按分率：当該施設経費20,000,000円/（総額105,000,000円-本社経費5,000,000円）＝0.2
・当該施設の本社経費：5,000,000円×0.2＝1,000,000円

従事者育成に係る研修実績報告

別紙－5

1. 総括

研修を通して、子どもの成長・発達支援のための専門性や家庭との連携・相談援助等、業務遂行上必要となる知識や技術等の能力を会得することができた。

2. 年間研修受講一覧

分野	研修名	概要	主催者	計画			実績		
				実施時期	参加人数	参加内訳	実施時期	参加人数	参加内訳
共通ーその他	発達障害に関する研修	障害児の対応について	指定管理事業者	5月	2人	第二・第三日吉町学童保育所常勤2人	5月	2人	第二・第三日吉町学童保育所常勤2人
共通ーその他	嘔吐研修	嘔吐処理について	指定管理事業者	6月	2人	第二・第三日吉町学童保育所2人	6月	2人	第二・第三日吉町学童保育所2人
共通ーその他	新任研修	会社について	指定管理事業者	9月	1人	第二日吉町学童保育所常勤1人	9月	1人	第二日吉町学童保育所常勤1人
共通ーその他	中途入社時研修	会社について	指定管理事業者	9月	1人	第三日吉町学童保育所常勤1人	9月	1人	第三日吉町学童保育所常勤1人
共通ーその他	アレルギー・エピペン・投薬等研修	アレルギーについて	市	7月	1人	第二日吉町学童保育所常勤1人	7月	1人	第二日吉町学童保育所常勤1人
共通ーその他	障害児の性支援	障害児の性支援について	市	9月	2人	第二・第三日吉町学童保育所常勤2人	9月	2人	第二・第三日吉町学童保育所常勤2人
共通ーその他	レクリエーション研修	遊びの研修	市	10月	2人	第二・第三日吉町学童保育所常勤2人	10月	2人	第二・第三日吉町学童保育所常勤2人
共通ーその他	つくしんぼ研修	障害児の対応について	市	2月	2人	第二・第三日吉町学童保育所常勤2人	2月	2人	第二・第三日吉町学童保育所常勤2人

※「従事者育成に係る研修計画」と比較できるような記載内容とすること

16

事業実施状況　指定管理者　自己評価票（ひな形）

施設名	国分寺市立第二･第三日吉町学童保育所
指定管理者名	株式会社アンジェリカ

※評価欄は、「５．市の要求水準を大幅に上回っている」「４．市の要求水準を上回っている」「３．市の要求水準を満たしている」「２．改善が必要である」「１．抜本的見直しが必要である」のいずれかを記載すること。

指　標	評　価　項　目	評価	理　由
収支計画の適確性	収支計画に基づき適正に執行されているか	4	概ね予算通りに執行している。
業務の履行状況の評価	協定等に基づき業務が実施されているか	4	協定書及び仕様書に記載されている，実施すべき業務については，記載を確認しながら確実に行っている。
	開館予定日数・開館時間は守られているか	4	市の条例等に基づいた，開所日及び時間を遵守している。
	業務遂行に必要な従業員数が確保され、執行体制が明確になっているか	4	市の配置基準に基づき，適切な職員配置を行っている。執行体制については掲示やおたよりなどで，利用者にも周知している。また市には職員配置が変更になった場合等，都度報告を行っている。
	管理運営に必要な有資格者（防火管理者等）が確保されているか	4	各施設とも、防火管理者1名づつ、放課後児童支援員3名づつを配置。常勤職員は，すべて認定研修受講済みであり，必要数以上を確保している。
	書類は適正に保管され、必要な報告を市に行っているか	4	個人情報の入った書類については，鍵のかかるキャビネットに保管する等、書類ごとに定められた，方法で適切に管理を行っている。また，協定書・仕様書に定められた必要な報告については，適宜市に報告している。
	施設全体が清潔に保たれているか	4	児童の降所後，登所前に施設全体の掃除・雑巾がけ，扉や窓，備品等の清掃を行っている。おやつや昼食後には床の清掃も行いながら，点検作業も行っている。また感染症対策として，ドアの取っ手やおもちゃ，机等，適切な消毒を行っている。
	法定点検や検査等は確実に実施しているか	4	法定点検や検査等，実施すべき業務については仕様書通りに行っている。必要に応じて，業者と委託契約をそれぞれ締結し，点検等を行い，市への報告が必要な場合は，適宜報告を行っている。
サービスの質に関する評価	利用者の満足度はどうか	4	日々頂くご意見や，交流などに基づき、指摘された点については，随時改善を行っている事もあり，利用者とは良好な関係が築けていると感じている。アンケートの結果なども踏まえて、概ね利用者の満足度は高いと考えている。
	利用者の声を施設の運営やサービスの向上に反映しているか	4	ご意見箱を設置し，日々の意見や質問など児童も保護者も投函できるようにしている。またHPなどでも利用者が意見を言えるような窓口を設置している。受け取った意見は，どのような内容でも、そのままにせず職員間で共有し、反映，改善に繋げている。
	担当者のマナー、言葉づかい、服装等は適切であるか	4	マナーや，言葉づかいなどは入社時や適宜，研修などを行い利用者に安心感、信頼感を持って貰えるような対応を心掛けている。服装などは、髪型や衛生面なども含めて、不快感を与える事のない様，職員同士で随時チェックをするなどしている。
	クレーム等に対して適切に対処しているか	4	クレームや，苦情があった場合には，施設内だけではなく、本社担当，市とも情報の共有を行い，内容に対しての聞き取りや精査、見分などを行います。また適切な職位の職員間で情報を共有し，対策を検討，実施した上で，利用者へも周知をします。
	個人情報が適切に取り扱われているか	4	個人情報の入った書類については，鍵のかかるキャビネットに保管している。また写真等の取り扱い等は利用者にも周知し、ブログやお便りなどに掲載する場合はパスワードを設定する等の配慮を行っている。
	業務に必要な研修を実施しているか	4	放課後児童支援員研修だけでなく，アレルギー児対応研修や，支援児対応研修などを受講している。また市で行われている研修や，外部研修にも業務に支障のない形で、各自参加が出来るよう体制を整えている。
	合理的配慮等、障害者への対応は適切であったか	4	保護者と連絡帳や面談を通して，児童の課題や配慮点，保育所での様子，家庭での様子などを共有し，共通認識を持つことで，より丁寧な対応ができるようにしている。また問題があった場合などは随時連絡を取り合う事で，適切な対応を心がけた。
	業務の改善を図ったか （※改善の指摘事項があった場合のみ記載）		
施設の特性に応じた水準の評価	**自然災害等への対応**	4	地震，火事などの避難訓練を毎月行い，非常時の動きや，設備の状態等を確認している。また，警察の方に来ていただき，施設を見てもらった上で，不審者対策の訓練も行い，利用者の意識付けなども行う事で，緊急時の動きや流れなどが身に付き始めてい
	学校及び地域等との連携による児童の育成支援への取組について	4	運動会や，発表会，学校公開など，学校の行事を見に行かせていただき，学童保育所とは違う児童の様子や，学校での対応を知る事で，より統一感を持った適切な援助が行えるように配慮をしている。また自治体等ともおたよりの交換等を通して，情報の共有を
	配慮を要する児童への対応について	4	保護者と連絡帳や面談を通して，児童の具体的な課題や配慮点，保育所での様子，家庭での様子などを共有し，共通認識を持つことで，丁寧な対応ができるようにした。また定期的に聞き取りを行い，支援計画の見直しを図る事でより現実に即した支援を行うこ

指　定　管　理　者　の　自　己　評　価

総合評価		評価の理由等
4	**市の要求水準を上回っている**	仕様書などを踏まえ，市の要求水準を守り、適切に実行する事はもちろん、第一日吉町学童との連携や、学校、地域との連携を丁寧に取りながら、活動を行うことが出来た。離職者など最小限に抑えられた事で，利用者の安心感も高まり，良好なアンケートの結果に繋がったと考えている。日々の業務に対する配慮や，職員の適切な対応から事故怪我なども抑えられ，大きなクレームがなかった事からも利用者の満足度は水準以上だったと考えている。
		評価者氏名　：　原　弘和

令和5年度アンケートで確認された課題一覧			令和5年度進捗状況 （令和6年1月までに入力）
アンケートにて評価された点+A3:A19	アンケートにて指摘された点	指摘された点にたいする工夫・改善内容	今年度指摘された点について改善できたこと または 年度内に解決できないものは方向性を示す
・うちの子どもは学童に行くのをとても楽しみにしています。職員の方々はとても優しく親しみを持てる感じですし，子どもたちが楽しめるイベントを企画されています。室内でも好きな遊びができて楽しんでいます。 ・のびのびと過ごせている。 ・学童では子ども達のために色々な予定を組んでいただき，親としても安心して預けることができています。ありがとうございます。 ・配食サービスがあり，長期休暇は助かります。 ・他クラスの子とも仲良くできているようで本人も楽しんで通っています。新しいゲーム等も覚えてきて家で見せてくれます。夏休みの期間も毎日行けるのを楽しみにしており，他学年のお友達も増え学校でのクラス替えがあったとしても大丈夫そうと自信につながっていそうです。 ・学童のスタッフの方，全員が子どものことをよく見ていて親切ですばらしい方ばかりです。施設もきれいでありがたいです。指定管理者が変わってしまう可能性があるのは残念でなりません。現在の指定管理者が継続希望してもらえるよう国分寺市には尽力していただきたいです。 ・3年間大変×100お世話になりました。学童が大好きで，先生方のおかげで親も安心して仕事ができました。遅くなりご迷惑をおかけしたこともありました。沢山のサポート，感謝してもしきれません。本当にありがとうございました。 ・一年生の時に第二・第三日吉町学童ができ，少人数だった時に比べるとかなり人数が多いという印象です。その中で職員の方の対応がいつも丁寧です。今3年生なのであと少しなのがさみしいです。 ・学童に楽しくかよえているので安心して働く事ができます。連絡もこまめで助かります。本当にいつもありがとうございます。 ・いつもありがとうございます！お陰様で毎日楽しく通所することができています。イベントも盛りだくさんで有り難いです。 ・子どもたちが楽しめるイベントを定期的に行って頂けてありがたい。 ・欠席連絡をする際，フルネームで確認していただき安心感を感じました。 ・子どもが楽しく過ごせているので，4年生以降も通わせてほしいです。 ・毎日学童へ行くことを楽しみにしているようです。学童の先生方の対応がとても子供に対して適切な対応，友達のように一緒に接して下さり，安心して通えています。いつもありがとうございます。 ・いつもお世話になりありがとうございます。なかなかなじめないのですが，寄り添っていただきありがとうございます。	・4年生になっても学童で過ごせるように，制度の見直しをお願いしたいです。 ・4年生以降も学童を利用したいです。近くに児童館等あれば良いのですが，日吉町近辺にはなく…。利用料が上がってもお願いしたいです。 ・4年生以降の長期休みの過ごし方に不安があります。できれば4年生以降も長期休みは保育を受け入れて頂けたら嬉しいです。 ・国分寺市全体で4年生以上の通所も可能だとありがたいです。	回答不可	回答不可
	キャンプのお金が高額で今年は申し込めませんでした。	本社主催のイベントなので，本社と相談させていただきます。	金額につきましては再検討していく。
	もう少し子どもたちの学童での様子を知れる機会が欲しい。（見学など）	保護者会の回数を増やす等，検討していきます。	ブログの記事を増やす。
	3年女子の子に「顔がキモイんだよ」や「うるさい！」と言われて，嫌な気持ちになったそうです。年下の子に優しく接する様に指導して頂けると有難いです。以前は学校より学童が楽しいと言っていたのですが，今は学校の方が楽しいと言っています。	指導，声掛けをしていきます。	子ども会議などで議題として挙げる。

令和５年度　指定管理者　苦情受付･対応件数報告書

指定管理業務名又は施設名	第二・第三日吉町学童保育所

年	月	件数（Ａ＋Ｂ）	苦情者内訳		対応後完了件数	その他件数
令和５年	４月	0	A	0	0	0
			B	0	0	0
	５月	0	A	0	0	0
			B	0	0	0
	６月	0	A	0	0	0
			B	0	0	0
	７月	0	A	0	0	0
			B	0	0	0
	８月	0	A	0	0	0
			B	0	0	0
	９月	1	A	1	1	0
			B	0	0	0
	１０月	0	A	0	0	0
			B	0	0	0
	１１月	0	A	0	0	0
			B	0	0	0
	１２月	0	A	0	0	0
			B	0	0	0
令和６年	１月	0	A	0	0	0
			B	0	0	0
	２月	0	A	0	0	0
			B	0	0	0
	３月	1	A	1	1	0
			B	0	0	0
合　計		2	A	2	2	0
			B	0	0	0

Ａ　…　利用者又は家族からの苦情件数

Ｂ　…　Ａ以外からの苦情件数

対応後完了件数　…　苦情受付後，対応により完了した件数

その他件数　　…　苦情を聞き置く等，上記以外の件数

※　上記に記載されたものは，１件毎に別紙により　受付日･内容･対応等を記載し，添付してくださ

苦情内容および対応詳細

施設名			第二・第三日吉町学童保育所	
No.	月	A・B	苦情内容	対応詳細
1	9	A	私学の児童の利用予定を勘違いしており，８時から，職員が出勤した９時半頃まで，約１時間半程外で待たせてしまった。	すぐに保護者（母）に連絡し，状況説明。謝罪。
2	3	A	私学の児童の利用予定を勘違いしており，８時から，職員が出勤した９時半頃まで，約１時間半程外で待たせてしまった。	すぐに保護者（母）に連絡し，状況説明。謝罪。
3				
4				
5				
6				
7				
8				
9				
10				

A … 利用者又は家族からの苦情件数

B … Ａ以外からの苦情件数

企画事業年間報告書（学童保育所）

別紙-8

指定業務である放課後児童健全育成事業に関する業務のなかで指定管理費により企画実施する事業（イベントその他）

学童保育年間事業報告

月	名 称	内容
4月	歓迎会	友達や職員、施設を歓迎し，お祝いする。 例：ゲーム，自己紹介
5月	こども大会議	議長を中心に，学童について話し合う。
6月	特別工作	泥団子作りやアイスの棒で工作を行う。
7月	七夕	願い事を書いたり，七夕飾りを作ったりして飾る。
8月	なつまつり	子どもたち自身で考えたなつまつりを開催する。 例：屋台やゲーム内容，ポスター作り
9月	読書月間～本に親しもう～	リクエスト本を揃え，読書の秋を楽しむ。 例：図鑑，マンガ，辞書などの購入、読書カード
10月	ニュースポーツ～モルックを体験しよう～	学年や性別にとらわれず楽しみながら身体を動かす。モルックを行う。
11月	感謝の気持ちを伝えよう	日頃の感謝の気持ちを込めて，おうちの人へプレゼントを作る。
12月	大掃除	自分たちが過ごす施設や施設の周りの清掃を，自分たちで行う。
1月	お正月遊び	お正月ならではの遊びを行う。 例：むかし遊び（凧あげ，坊主めくり等）
2月	節分	鬼的当てゲームをして，節分の雰囲気を味わう。
3月	卒所・進級お祝い会	進級、卒室をお祝いする。 例：ゲーム，プレゼント

毎月開催行事：お誕生会，避難訓練，ダンス

定期開催行事：交流遊び

選定時の提案内容と実施状況の確認票

令和５年度 実施状況

施設名	第二・第三日吉町学童保育所	所属名	子ども家庭部　子ども子育て支援課
指定管理者名	株式会社　アンジェリカ	指定期間	令和３年４月１日～令和６年３月31日

１．市主催事業の実施状況

現指定管理者の選定時に、提案書において市の募集要項等を上回る水準の市主催事業の提案があったか								
なかった								
あった	○	選定時の提案内容	令和５年度 1 実施した → 実施状況 1 提案内容どおり実施 2 提案内容を見直して実施				→ 実施結果と効果	
			2 実施しなかった				→ 実施しなかった理由	
		行事企画	1	実施した	1	提案内容どおり実施した	実施結果と効果	季節行事や工作行事を実施し安心して遊べる居場所となった。
		第一日吉町学童保育所・放課後子どもプランなどとの交流	1	実施した	1	提案内容どおり実施した	実施結果と効果	学校敷地内学童保育所と定期的な会議を実施し学童保育所同士の交流ができた。プランと連携しサポート体制を整えた。
		こども大会議	1	実施した	1	提案内容どおり実施した	実施結果と効果	議長となった児童を中心に，学童のルール等についての話し合いを行った。
		ダンスタイム	1	実施した	1	提案内容どおり実施した	実施結果と効果	講師を招きダンスを行った。希望制だったが学年ごとに参加する機会を設け子どもたちが楽しめた。

市主催事業：市があらかじめ仕様書で示した事業を指定管理費内にて必ず実施するもの

※ 選定時の提案内容は、市が示した要求水準を超えて提案された内容であるため、評価の参考とする場合は提案内容が未実施であることをもって減点せず、実施した内容を加点評価のみとして反映することとします（提案された水準の実施がなかったとしても、市が募集要項等で示した管理運営の基準を満たしているはずであるため、マイナス評価とはしない）。

２．指定管理者による自主事業の実施状況

現指定管理者の選定時に、提案書において自主事業の提案があったか								
なかった								
あった	○	選定時の提案内容	令和５年度					
			1 実施した →		実施状況 1 提案内容どおり実施 2 提案内容を見直して実施		→ 実施結果と効果	
			2 実施しなかった				→ 実施しなかった理由	
		子育て支援事業／乳幼児事業	1	実施した	1	提案内容どおり実施した	実施結果と効果	乳幼児とその保護者の遊び場となっていた。

自主事業：施設の設置目的に合致し、本来業務を妨げない範囲内で指定管理者の責任と費用により独自に企画し行う事業（実施には市の承諾が必要）